HOBD682D2

Familia de produse	Plită
Tip integrat	Profil foarte scăzut sau Spălat complet
Dimensiuni	83 cm
Alimentare cu energie	Electric
Tip	Inducție cu hotă integrată
Extracție	Extracție
Control electronic	Da
Cod EAN	8017709341893
Clasa de eficiență energetică (CEE)	A+



Estetică

Estetică	Universal
Culoare	Negru
Finisaj	Sticlă
Material	Sticlă
Tip sticlă	Ceramică
Margine de sticlă	Margine dreaptă
Suporturi pentru tavă	Oțel inoxidabil
Tip de setare de control	Glisor multifuncțional
Glisor	Da
Culori LED	Alb
Poziție buton rotativ de control	Față
Logo	Ecran mătase
Culoare serie	Gri

Program / Funcții

Nr. de zone de gătit cu inducție	4
Opțiuni de stabilire a orei	Spegnimento automatico
Nr. de zone de gătit cu amplificator	4
Nr. de zone flexibile	2
Întrerupător pornit/oprit principal	Da
Niveluri de putere	9
Nr. total de zone de gătit	4

Opțiuni



Opțiunea Multizone	Da	**Opțiune de întrerupere**	Da
Tip de zonă flexibilă	Multizone	**Supraveghetor minute**	1
Decupaj standard	490x750 mm	**Sfârșitul alarmei de gătit**	Da
Funcția de fierbere	Da	**Indicator timp rezidual**	Da
Funcție automată de menținere a temperaturii	Da	**Blocarea comenzii/Siguranța copilului**	Da
Funcția de topire/gătire la temperatură scăzută	Da	**Pornire rapidă**	Da
Temporizator final de gătit	4	**Selectarea rapidă a nivelului**	Da

Caracteristici tehnice



Față-stânga - Inducție – Multizone - 2.10 kW - Booster 3.00 kW - 21.0x19.0 cm
Spate-stânga - Inducție – Multizone - 2.10 kW - Booster 3.00 kW - 21.0x19.0 cm
Spate-dreapta - Inducție – Multizone - 2.10 kW - Booster 3.00 kW - 21.0x19.0 cm
Față-dreapta - Inducție – Multizone - 2.10 kW - Booster 3.00 kW - 21.0x19.0 cm
Multizone left - Booster 3.70 kW - 46.0x21.0 cm

Multizone right - Booster 3.70 kW - 46.0x21.0 cm

Setare automată în funcție de dimensiunea tăvii	Da	**Oprire automată la preaplin**	Da
detectare tigaie	Da, min 9 cm	**Indicatorul căldurii reziduale**	Da
Detectare automată permanentă a vasului cu indicarea controlului relativ	Da	**Protecție împotriva pornirii accidentale**	Da

Accesorii incluse

Alte accesorii	Kit de filtrare și filtru regenerabil cu cărbune incluse

Conexiune electrică

Puterea nominală a conexiunii electrice (W)	7620 W	**Frecvență (Hz)**	50/60 Hz
Curent	33 A	**Lungimea cablului de alimentare**	120 cm
Tensiune (V)	220-240 V	**Terminal box**	6 poles
Tensiune 2 (V)	380-415 V	**Ștecher**	Nu

Tipul de cablu electric furnizat	Da, monofazat și bifazat

Comenzi (hotă)

Setarea controlului capotei	Capacitate tactilă	**Afișaj**	Da
Culoare LED	Bianco		

Programe/funcții (hotă)

Funcția de întârziere	Yes	**Viteză intensivă**	2
Nr. de viteze	8	**Auto-ventilare**	da

Caracteristici tehnice (hotă)

Capacitate maximă de evacuare liberă	650 m³/h	**Filtre anti-degresare**	Inox
		Filtre de cărbune incluse	DA, regenerabil
Putere motor	220 W	**Indicator înlocuire filtru**	Da
Nr. de filtre	1		

Etichetă performanță/energie (hotă)

Eficiența dinamică a fluidelor (FDE)	32,10	**Sunet acustic ponderat în aer emisie de putere la viteza minimă (SPEmin)**	49 dBA
Clasa de eficiență dinamică a fluidelor (FDEC)	A	**Sunet acustic ponderat în aer emisie de putere la viteză maximă (SPEmax)**	68 dBA
Eficiența iluminării (LE)	0,0 lux/W	**Sunet acustic ponderat în aer emisie de putere la viteză de impuls (SPEboost)**	73 dBA
Clasa de eficiență a iluminării (LEC)	NA	**Factor de creștere a timpului (F)**	0,8
Eficiența filtrării unsorii (GFE)	85,1 %	**Indicele de eficiență energetică**	44,2
Clasa de eficiență a filtrării unsorii (GFEC)	B	**Debitul de aer măsurat în cel mai bun punct de eficiență (Qbep)**	359 m³/h
Debitul de aer la viteza minimă (Qmin)	230 m³/h	**Presiunea aerului măsurată în cel mai bun punct de eficiență (Pbep)**	549 Pa
Debitul de aer la viteză maximă (Qmax)	500 m³/h	**Puterea electrică măsurată la cel mai bun punct de randament (Wbep)**	139 W
Debitul de aer la viteză de impuls (Qboost)	630 m³/h		

Nivelul de putere acustică la cel mai înalt nivel (Lwa)	68 dBA

Conexiuni electrice (hotă)

Frequenza cappa	50-60 Hz

Viteza 1

Rata de extracție IEC 61591	230 m³/h
Nivel de zgomot IEC 60704-2-13	49 dBA
Presiune	280 Pa
Alimentare	40 W

Viteza 2

Rata de extracție IEC 61591	270 m³/h
Nivel de zgomot IEC 60704-2-13	51 dBA
Presiune	370 Pa
Alimentare	50 W

Viteza 3

Rata de extracție IEC 61591	340 m³/h
Nivel de zgomot IEC 60704-2-13	55 dBA
Presiune	450 Pa
Alimentare	90 W

Viteza 4

Rata de extracție IEC 61591	370 m³/h
Nivel de zgomot IEC 60704-2-13	60 dBA
Presiune	450 Pa
Alimentare	90 W

Viteza 5

Rata de extracție IEC 61591	400 m³/h
Nivel de zgomot IEC 60704-2-13	62 dBA
Presiune	500 Pa
Alimentare	100 W

Viteza 6

Rata de extracție IEC 61591	435 m³/h
Nivel de zgomot IEC 60704-2-13	63 dBA
Presiune	550 Pa
Alimentare	120 W

Viteza 7

Rata de extracție IEC 61591	460 m³/h
Nivel de zgomot IEC 60704-2-13	65 dBA
Presiune	600 Pa
Alimentare	150 W

Viteza 8

Rata de extracție IEC 61591	500 m³/h
Nivel de zgomot IEC 60704-2-13	68 dBA
Presiune	620 Pa
Alimentare	170 W

Viteză intensivă

Rata de extracție (IEC 61591)	540 m³/h
Nivel de zgomot IEC 60704-2-13	70 dBA
Presiune	625 Pa
Alimentare	180 W

Viteza intensivă 2

Rata de extracție IEC 61591	630 m³/h
Nivel de zgomot IEC 60704-2-13	73 dBA
Presiune	630 Pa
Alimentare	220 W

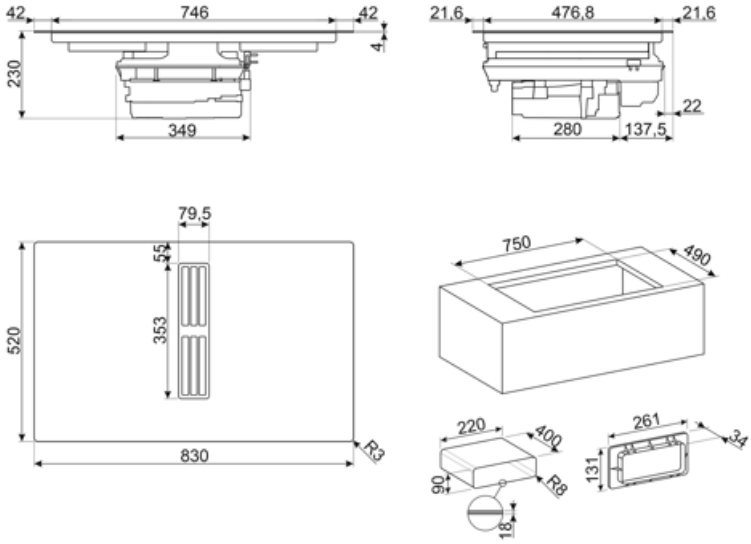

Compatible Accessories

CON60H

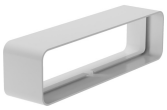

Conector plat pentru tuburi 220*60 mm. Ajută la conectarea mai multor tuburi ale kitului KITEHOBD4

FLTHOBD2

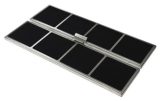

2 filtre de carbon de înaltă performanță, regenerabile de până la 8 ori, cu posibilitate de spălare în mașina de spălat vase și cu uscare la max 70° în cuptor pentru max 120 minute

GRI60H



Rectangular Louvred grille, external size 246*80 mm and internal 226*60*50 mm

GRIX6H



Grilaj de ventilație din oțel inoxidabil, dimensiune 426*60 mm.

KITEHOBD10

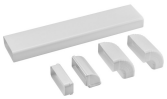

Set conducte pentru HOBD*2 cu tuburi și cot înalt de 10 mm.

KITREBFLOW



Grilaj dreptunghiular folosit în sistemul de ventilație, 290 x 160 mm. Amortizor tiraj invers pentru reglarea fluxului de aer din bucătărie. Compatibil pentru modelele HOBD*2.

KITSEBL



Grătar pătrat utilizat în sistemul de ventilație cu amortizor de tiraj invers pentru reglarea fluxului de aer din bucătărie. Compatibil pentru modelele HOBD*2.

TPKPLATE



Placă universală pentru plită cu inducție, gaz, plită din ceramică și plită electrică. Suprafață antiaderentă, ideală pentru a găti pește, ouă și legume. Dimensiuni: 410 X 240 mm.

CON90H



Conector pentru țevi dreptunghiulare înalte de 90 mm. Dimensiune exterior 227*94*63 mm, interior 223*90*63 mm

FLTSTDHOBD2

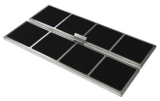

Anti Odour Filter not regenerable as spare part, suitable for recirculation mode.

GRILLPLATE



Tavă universală pentru plită cu inducție, gaz, plită din ceramică și plită electrică. Suprafață antiaderentă, ideală pentru gătitul cărnii, brânzei și legumelor. Dimensiuni: 410 x 240 mm.

KITDT50X10



bandă pentru trusa de instalare a HOBD*2. 10 m lungime. 50 mm lățime.

KITEHOBD4

Kit de filtrare (ieșire laterală) opțional pentru Hobd: tub 1,5 mt și curbă



KITRHOBD6

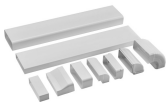

Kit de montare pentru instalația de recirculare: țevile și coturile se vor monta într-un soclu cu înălțime de minim 6 cm. Disponibil pentru seriile HOBD*2.

RED60H



Reducer from 90 to 60 mm suitable for rectangular tube of 220 mm. Size: 220x90x92 mm

Symbols glossary



Detectare automată permanentă a oalei



Blocarea copiilor: unele modele sunt echipate cu un dispozitiv de blocare a programului/ciclului, astfel încât acesta să nu poată fi schimbat accidental.



Această funcție vă permite să mențineți caldă mâncarea gătită fără a o arde



Multizone: permite utilizarea simultană a mai multor tigăi, mari sau mici, oferind libertate de amplasare și o mai mare flexibilitate



Toate zonele de gătit pot fi reduse la nivelul minim de putere, astfel încât plita poate fi lăsată nesupravegheată pentru o perioadă scurtă de timp fără ca alimentele să se gătească prea mult sau să se ardă. Apoi, este suficient să apăsați din nou această funcție pentru a reactiva nivelurile de putere setate anterior.



Funcția pornire rapidă: temperatura aleasă este atinsă mai rapid. Elementul de încălzire funcționează la putere maximă până la atingerea temperaturii corecte.



Funcția de fierbere: ideală pentru rețete de gătit lungi, prevenind fierberea sau lipirea alimentelor pe tigaie.



Temporizatorul: Toate plitele ceramice au un cronometru care încheie automat gătitul după un timp prestabilit.



Control cu glisoare individuale Premium pentru fiecare zonă



Amplificator de putere: opțiunea permite zonei să funcționeze la putere maximă atunci când este necesară o gătire foarte intensă.



Panoul de control al glisorului vă permite să reglați alimentarea prin simpla trecere a degetului peste dispozitivul tactil.



Funcție de topire, potrivită pentru topirea lentă a alimentelor delicate, cum ar fi ciocolata sau untul.



Protecție la supraumplere: Protecția specială la supra-umplere oprește aragazul în prezența supraîncărcării cu lichide.



Selecție rapidă, cu o singură atingere, gătitul începe la cel mai înalt nivel, apoi se reduce automat după timp. Ideal pentru feluri de mâncare care necesită fierbere rapidă și apoi fierbere continuă fără control constant (de exemplu, supă de vită).



Indicarea căldurii reziduale: După ce plita din ceramică de sticlă este oprită, indicatorul de căldură reziduală arată care dintre zonele de încălzire rămâne caldă. Când temperatura scade sub 60 °C, indicatorul se stinge.



Timpul scurs: arată cât timp a fost utilizată zona de gătit.



Detectare vas diametru minim de 9 cm