KS89POE

Familia de produse	Hotă
Tip capotă	Capac decorativ pentru perete
Design	Coș
Extracție	Extracție
Material	Material vopsit
Tip de oțel	Periat
Cod EAN	8017709211882
Lățimea capotei	90 cm
Estetică	Coloniale
Culoare	Crem
Finisarea componentelor	Alamă antică
Logo	Applied



Comenzi

Setare control	Butoane rotative de control	**Butoane rotative de control**	Colonial
Nr. de controale	2	**Controlează culoarea**	Alamă veche

Program / Funcții

Nr. de viteze	3
Viteză intensivă	BOOST

Caracteristici tehnice

Nr. lumini	2	**Nr. de filtre**	3
Tip lumină	LED	**Filtre anti-degresare**	Oțel inoxidabil
Puterea de iluminare	1 W	**Ieșire aerisire**	150 mm
Scara temperaturii culorii deschise (K)	3000 K	**Distanța minimă față de plita CU GAZ**	750 mm
Capacitate maximă de evacuare liberă	820 m³/h	**Distanța minimă față de plita ELECTRICĂ**	650 mm
Putere motor	275 W	**Valvă anti-retur**	Da

	Rata de extracție IEC 61591 [m³/h]	Nivel de zgomot IEC 60704-2-13 [dBA]
Viteza 1	331	52
Viteza 2	439	57

Viteza 3	547	63
Viteză intensivă	788	71

Etichetă performanță/energie



Consumul anual de eficiență (AEChood)	55 kWh/a
Clasa de eficiență energetică (CEE)	A
Eficiența dinamică a fluidelor (FDE)	31
Clasa de eficiență dinamică a fluidelor (FDEC)	A
Eficiența iluminării (LE)	90,9 lux/W
Clasa de eficiență a iluminării (LEC)	A
Eficiența filtrării unsorii (GFE)	80,1 %
Clasa de eficiență a filtrării unsorii (GFEC)	C
Debitul de aer la viteza minimă (Qmin)	331 m³/h
Debitul de aer la viteză maximă (Qmax)	547 m³/h
Debitul de aer la viteză de impuls (Qboost)	788 m³/h
Sunet acustic ponderat în aer emisie de putere la viteza minimă (SPEmin)	52 dBA
Sunet acustic ponderat în aer emisie de putere la viteză maximă (SPEmax)	63 dBA
Sunet acustic ponderat în aer emisie de putere la viteză de impuls (SPEboost)	71 dBA
Factor de creștere a timpului (F)	0,9
Indicele de eficiență energetică	51,9
Debitul de aer măsurat în cel mai bun punct de eficiență (Qbep)	406 m³/h
Presiunea aerului măsurată în cel mai bun punct de eficiență (Pbep)	449 Pa
Puterea electrică măsurată la cel mai bun punct de randament (Wbep)	164 W
Consumul nominal de putere al sistemului de iluminare (WL)	2 W
Iluminarea medie a luminii pe suprafața de gătit (Emiddle)	200 lux
Nivelul de putere acustică la cel mai înalt nivel (Lwa)	63 dBA

Conexiune electrică

Valoarea nominală a conexiunii electrice	277 W
Tensiune	220-240 V
Frecvență (Hz)	50-60 Hz
Lungimea cablului de alimentare	1000 mm
Ștecher	Nu

Disponibil de asemenea

Alternative colours available	Anthracite, Gunmetal, Copper	**Available colours**	KS89PE-KS89DE-KS89RAE-KS89AE-KSE89AOE

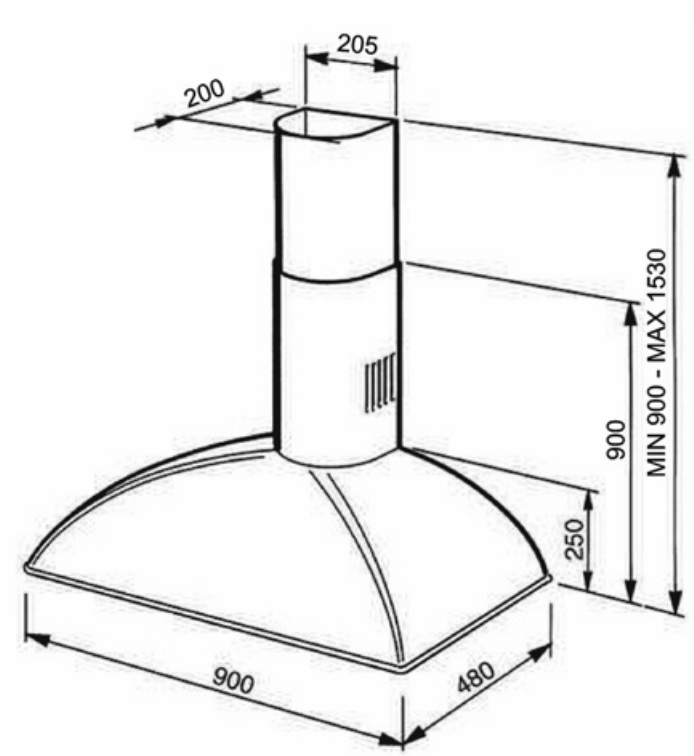

Compatible Accessories



FLT6

Filtre rotunde de cărbune (kit 2 bucăți)



KITALLFC

Filtru universal de cărbune Oțel inoxidabil AISI 304 Filtrul poate fi spălat în mașina de spălat vase la 50 °C (apă și detergent adecvat) si la uscat se pune la cuptor 180 °C 25 minute

Symbols glossary



A: Performanța de uscare a produsului, măsurată de la A+++ la D / G în funcție de familia de produse



Lumini: Toate hotele de gătit au lumini pentru a ilumina zona de gătit sau pentru a adăuga la ambianța bucătăriei.



Filtre: Modelul are filtre pentru a ajuta la îndepărtarea grăsimii din aburul emanat din tigăi în timpul gătitului.



Setare intensivă/turbo: atunci când este necesară extracția foarte rapidă.