

PRF0097795A

Boxin Plus

Sobria e curata nei minimi dettagli, questa cappa da incasso scompare completamente diventando un tutt’uno con il fondo del pensile.

Design by **Elica Design Center**

Dati Generici

PESO (KG)

10.35

FINITURA

Acciaio Inox + Vetro Bianco

DIMENSIONI (CM)

60

CLASSE ENERGETICA

B

DISTANZA MINIMA DAL PENSILE (IN ALTEZZA) PIANO INDUZIONE/RADIANTE

50cm

DISTANZA MINIMA DAL PENSILE (IN ALTEZZA) PIANO GAS

50cm

FORO DI USCITA

150mm

ILLUMINAZIONE

Led 2x2,5 W - 3500 K - 381 LUX

ASSORBIMENTO

255W

Aspirazione

AIRFLOW MIN-MAX

230m³/h - 610m³/h

LIVELLO SONORO MIN-MAX

49db(A) - 70db(A)

COMANDI

Rotativo Meccanico 3V

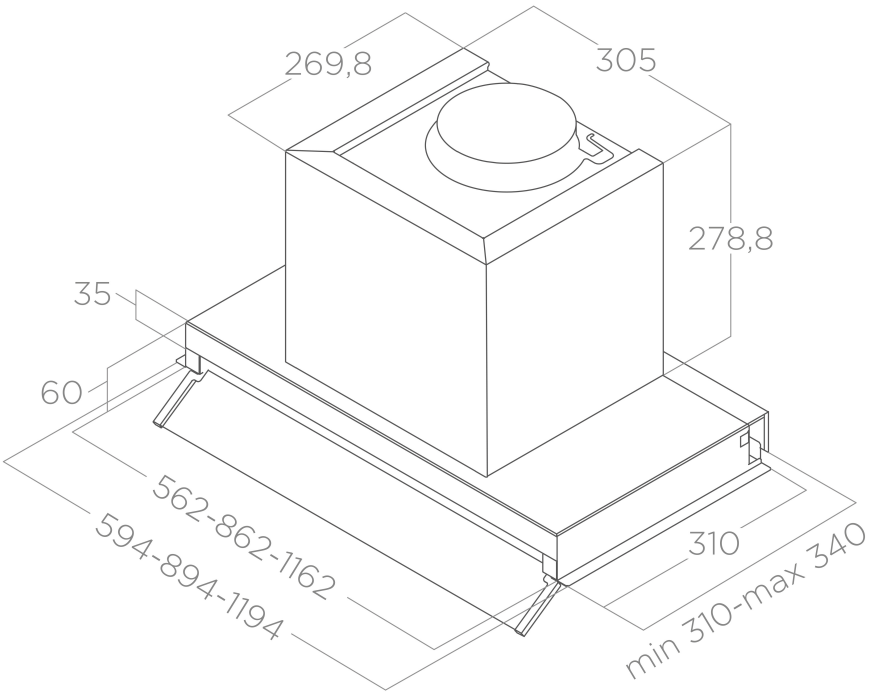
269,8
305
278,8
35
60
562-862-1162
594-894-1194
310
min 310-max 340

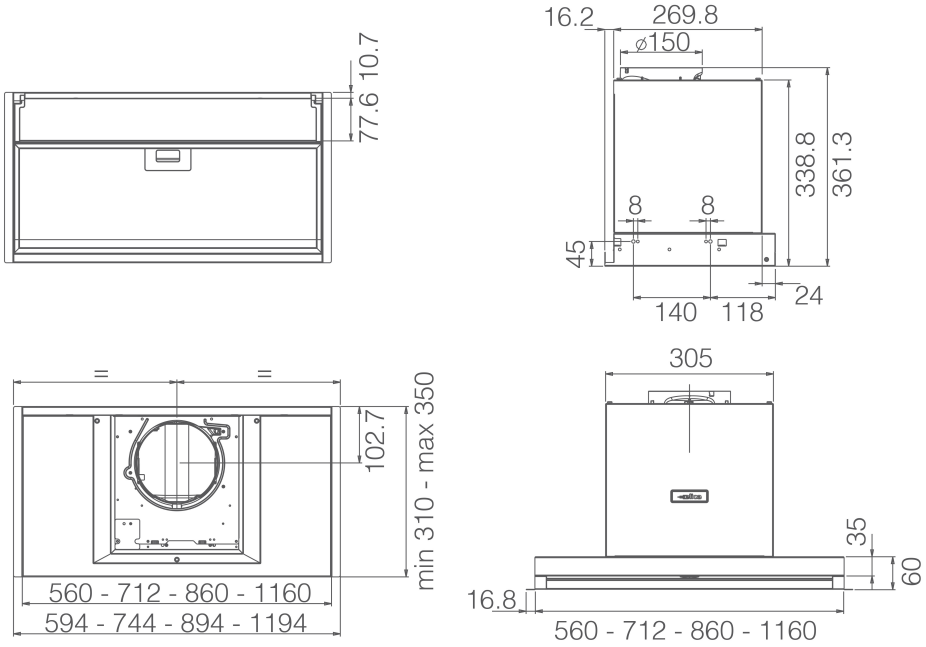
10.7
77.6
16.2
269.8
ø150
338.8
361.3
8
8
45
24
140
118
=
=
102.7
min 310 - max 350
560 - 712 - 860 - 1160
594 - 744 - 894 - 1194
305
35
60
16.8
560 - 712 - 860 - 1160