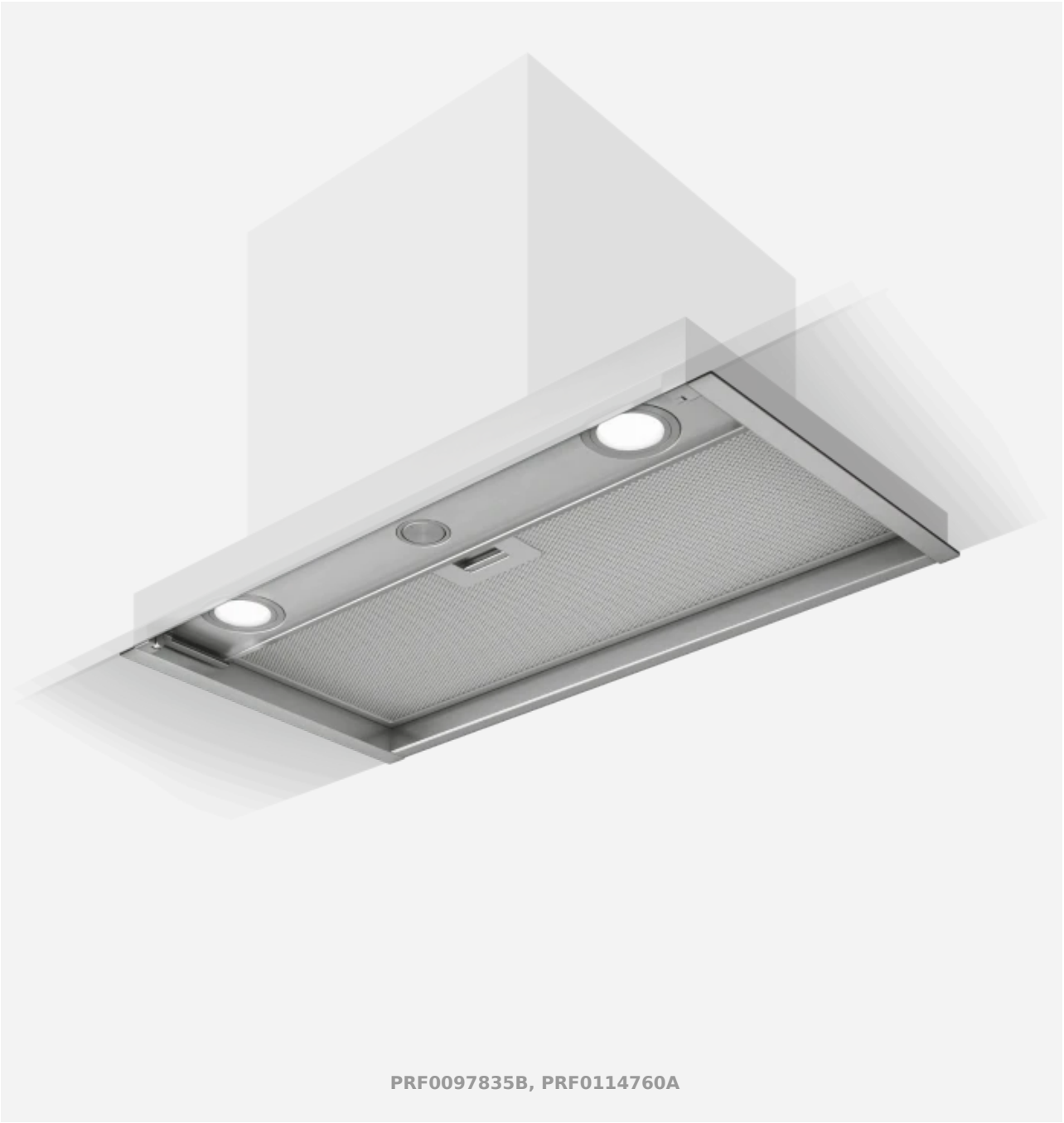

PRF0097835B, PRF0114760A

Boxin

È una cappa da incasso smart che associa alte prestazioni, estrema facilità di manutenzione e un design che protegge i pensili da fumi e vapori.

Design by **Elica Design Center**

Dati Generici

PESO (KG)

STD: 7.8
LX: 8.7

FINITURA

Acciaio Inox

DIMENSIONI (CM)

60

CLASSE ENERGETICA

STD: D
LX: A

DISTANZA MINIMA DAL PENSILE (IN ALTEZZA) PIANO INDUZIONE/RADIANTE

STD: 45cm
LX: 50cm

DISTANZA MINIMA DAL PENSILE (IN ALTEZZA) PIANO GAS

50cm

FORO DI USCITA

150mm

ILLUMINAZIONE

Led 2x2,5 W - 3500 K - 381 LUX

ASSORBIMENTO

STD: 95W
LX: 255W

Aspirazione

AIRFLOW MIN-MAX

STD: 140m³/h - 370m³/h
LX: 255m³/h - 620m³/h

LIVELLO SONORO MIN-MAX

STD: 48db(A) - 67db(A)
LX: 50db(A) - 70db(A)

COMANDI

Rotativo Meccanico 3V

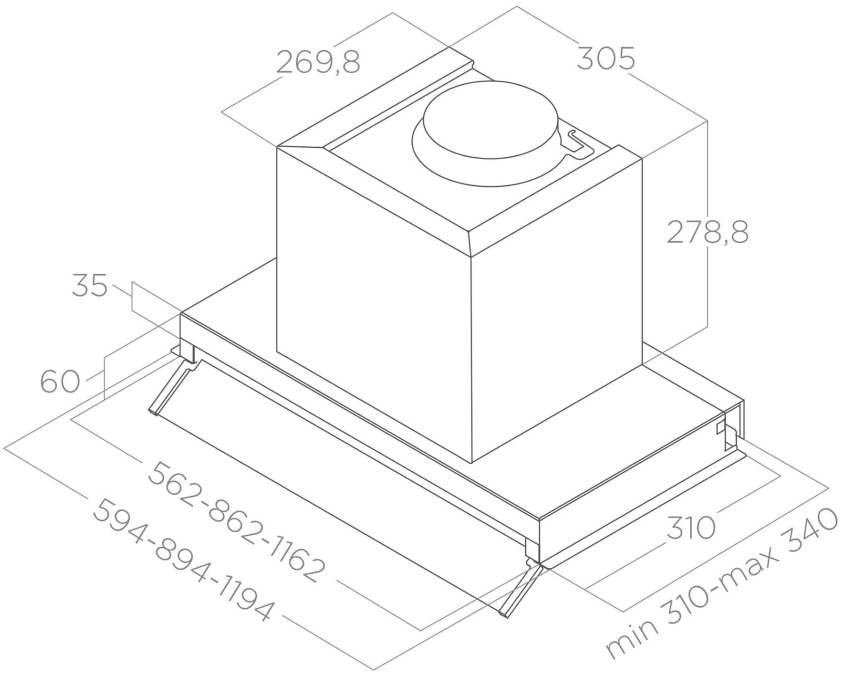
269,8
305
278,8
35
60
562-862-1162
594-894-1194
310
min 310-max 340

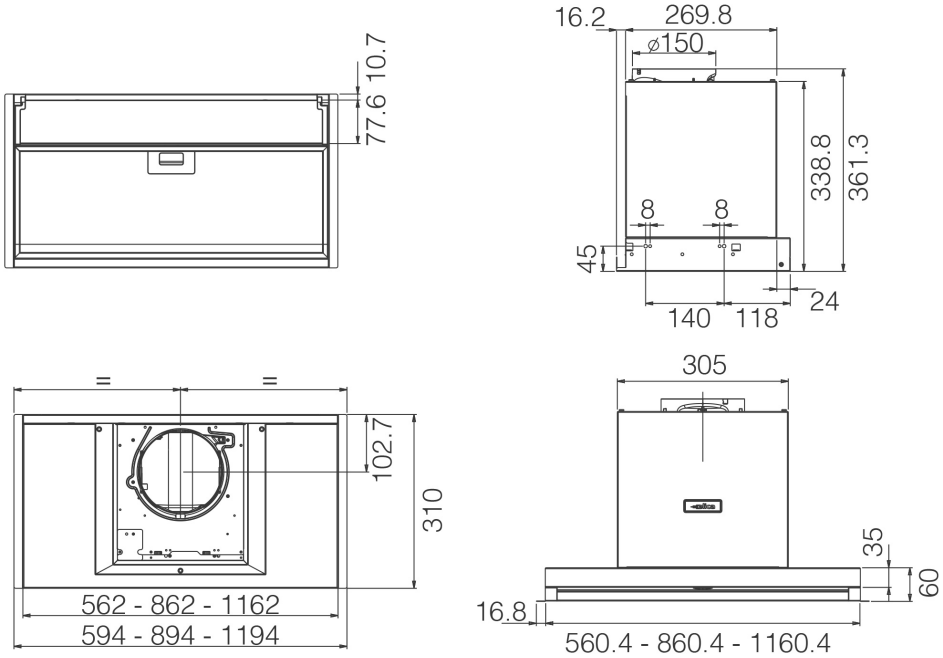
10.7
77.6
16.2
269.8
ø150
338.8
361.3
8
8
45
24
140
118
102.7
310
562 - 862 - 1162
594 - 894 - 1194
305
35
60
16.8
560.4 - 860.4 - 1160.4