

PRF0172167

Boxin

È una cappa da incasso smart che associa alte prestazioni, estrema facilità di manutenzione e un design che protegge i pensili da fumi e vapori.

Design by **Elica Design Center**

Dati Generici

PESO (KG)

10.5

FINITURA

Acciaio Inox

DIMENSIONI (CM)

90

CLASSE ENERGETICA

A

DISTANZA MINIMA DAL PENSILE (IN ALTEZZA) PIANO INDUZIONE/RADIANTE

50cm

DISTANZA MINIMA DAL PENSILE (IN ALTEZZA) PIANO GAS

50cm

FORO DI USCITA

150mm

ILLUMINAZIONE

Led 2x2,5 W - 3500 K - 381 LUX

ASSORBIMENTO

255W

Aspirazione

AIRFLOW MIN-MAX

255m^3/h - 620m^3/h

LIVELLO SONORO MIN-MAX

50db(A) - 70db(A)

COMANDI

Rotativo Meccanico 3V

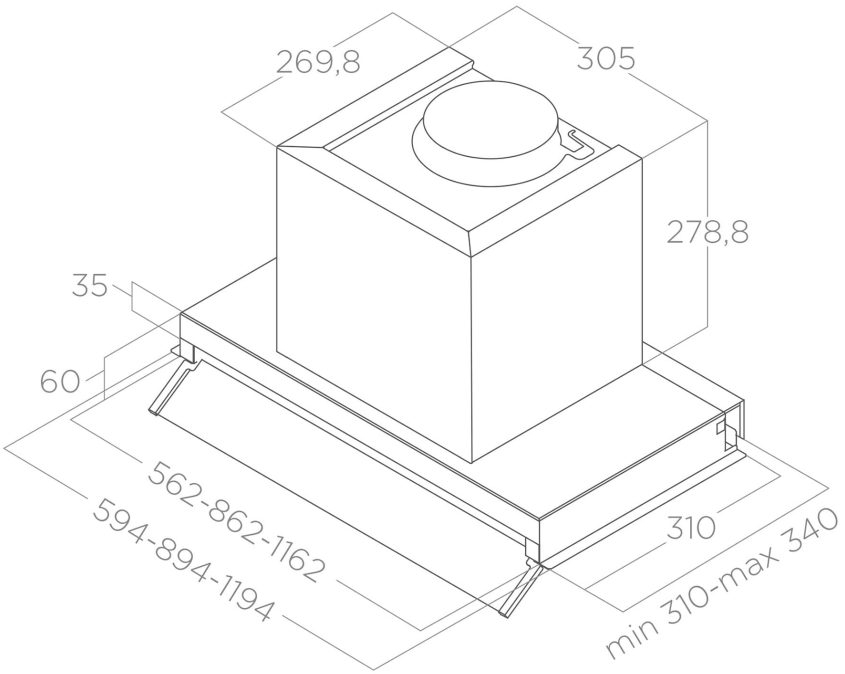
269,8
305
278,8
35
60
562-862-1162
594-894-1194
310
min 310-max 340

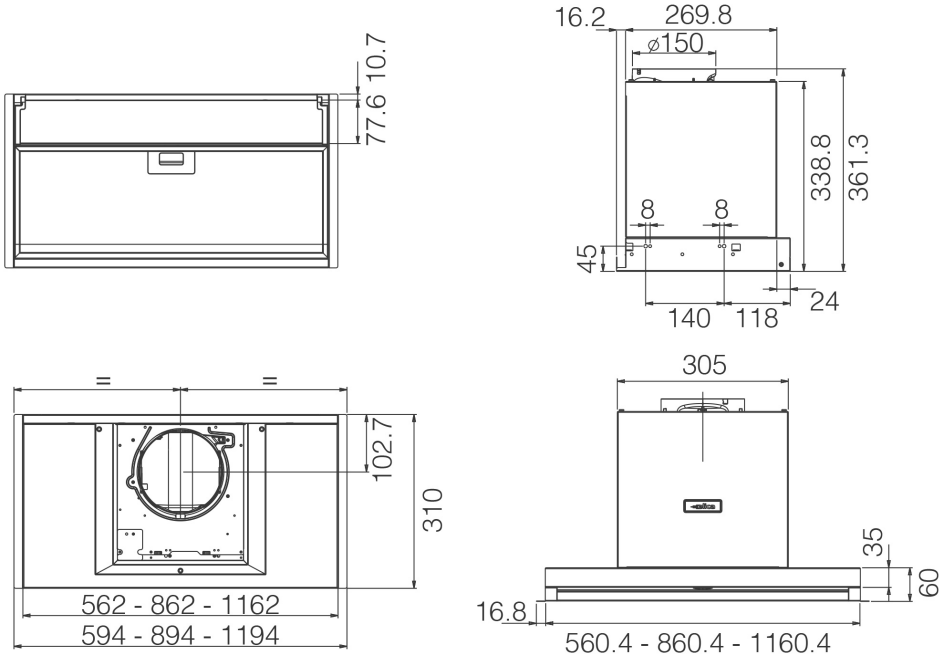
10.7
77.6
16.2
269.8
ø150
338.8
361.3
8
8
45
24
140
118
102.7
310
562 - 862 - 1162
594 - 894 - 1194
305
35
60
16.8
560.4 - 860.4 - 1160.4